FAIRPLAY I – REMORQUEUR RADIOCOMMANDÉ

Notice d’utilisation en français – AMEWI Junior – Références 26109 et 26110. Traduction de la notice d’origine allemande/anglaise. Les illustrations originales figurent à la fin de ce document.

Bienvenue chez AMEWI

AMEWI Trade GmbH est une société internationale d’importation et de vente en gros de modèles radiocommandés, jouets et accessoires, située à Borchen, près de Paderborn, en Allemagne. Son catalogue comprend plus de 10 000 articles, notamment des voitures, hélicoptères, bateaux et chars radiocommandés, ainsi que des accessoires et pièces détachées. Son réseau compte plus de 700 revendeurs spécialisés et en ligne en Europe.

AMEWI vend exclusivement aux revendeurs. En tant que consommateur, vous concluez votre contrat avec le détaillant auprès duquel vous avez acheté le produit. Pour toute demande relevant de la garantie, contactez votre revendeur.

AMEWI Trade GmbH – Nikolaus-Otto-Str. 18, 33178 Borchen, Allemagne. Assistance : https://amewi.com. Horaires indiqués par le fabricant : mardi 9 h 30–12 h ; jeudi 14 h–16 h 30. Téléphone : +49 180 5009821 (tarifs indiqués dans la notice d’origine : fixe 0,14 €/min ; mobile 0,42 €/min maximum).

Déclaration de conformité

Ce produit a été fabriqué selon les normes techniques en vigueur et répond aux exigences des directives européennes et nationales applicables. AMEWI Trade GmbH déclare qu’il est conforme aux exigences essentielles et aux autres dispositions pertinentes de la directive 2014/53/UE (RED). Texte complet : https://amewi.com/Konformitaetserklaerungen. Pour toute question : AMEWI Trade GmbH, à l’adresse ci-dessus, ou https://amewi.com.

Avertissements et sécurité

• Le non-respect de la notice peut entraîner des dommages non couverts par la garantie. Le fabricant décline toute responsabilité pour les dommages consécutifs ou les blessures résultant d’une utilisation incorrecte ou du non-respect des consignes.

• Pour des raisons de sécurité et de conformité CE, ne modifiez pas et ne démontez pas le modèle.

• Présence de petites pièces : risque d’étouffement ou de blessure. Ne convient pas aux enfants de moins de 8 ans.

• Protégez l’électronique de l’humidité et de l’eau. Évitez toute chute, même de faible hauteur.

Piles et batterie : consignes importantes

• Tenir les piles et batteries hors de portée des enfants. Leur remplacement doit être effectué par un adulte.

• Ne mélangez jamais piles rechargeables et non rechargeables, piles neuves et usagées, ni éléments de capacités différentes. Ne rechargez jamais une pile non rechargeable. Respectez les polarités.

• Éliminez les piles et batteries défectueuses dans une filière de collecte adaptée. Ne laissez jamais une batterie en charge sans surveillance.

• Lisez les avertissements avant toute utilisation ou recharge de la batterie Li-ion. Arrêtez immédiatement l’utilisation ou la charge en cas de fuite, de température supérieure à 70 °C ou de comportement inhabituel.

• Utilisez uniquement un chargeur approprié aux batteries Li-Po/Li-ion. Ne dépassez pas 4,2 V par cellule ni un courant de charge de 2C. Un chargeur inadapté peut provoquer un incendie.

• Ne dépassez pas le courant maximal de décharge : la surchauffe peut entraîner une rupture, un incendie ou une explosion.

• Ne démontez, percez, cognez, laissez tomber, court-circuitez ou jetez jamais une batterie au feu. Une surcharge ou un court-circuit peut provoquer un incendie ou une explosion.

• Conservez la batterie dans un lieu sûr, inaccessible aux jeunes enfants. L'utilisateur assume la responsabilité de son utilisation.

Recyclage et élimination

AMEWI est enregistrée auprès de la fondation EAR sous les numéros Batt-Reg. DE 77735153 et WEEE 93834722. Les appareils électriques et électroniques ainsi que les piles et batteries usagées ne doivent pas être jetés avec les ordures ménagères. Déposez-les dans les points de collecte appropriés conformément à la réglementation locale. Les symboles Cd, Hg et Pb indiquent respectivement le cadmium, le mercure et le plomb. Le marquage RoHS atteste du respect des limites applicables lors de la fabrication. Les piles marquées du symbole de recyclage peuvent être déposées dans les collecteurs de piles usagées. AMEWI participe au système allemand de collecte des emballages via Landbell AG, contribuant au tri et à la valorisation des déchets.

Merci et avertissements d'utilisation

Merci d'avoir acheté ce modèle AMEWI. Lisez attentivement la notice et conservez-la pour toute consultation ultérieure.

Ce modèle radiocommandé n'est pas un jouet et comporte de nombreuses petites pièces. Il ne convient pas aux enfants de moins de 8 ans. La présentation générale de la notice indique quatre piles AA 1,5 V pour la radiocommande, tandis que la procédure illustrée d'installation (page 11 d'origine) en indique deux : vérifiez le logement réel de votre émetteur. Le bateau utilise une batterie Li-ion de 3,7 V fournie.

Gardez les doigts à distance des hélices, pièces de transmission et autres éléments mobiles. Le moteur devient très chaud : laissez-le refroidir pendant 10 à 15 minutes après utilisation avant de le toucher. Ne démontez ni ne modifiez le bateau. N'utilisez pas le produit de manière illégale, dangereuse ou inappropriée.

Données radio

Fréquence de fonctionnement : 2 400 à 2 483 MHz. Puissance radio maximale / puissance de crête : 5 dBm.

Précautions avant navigation

• Le produit répond aux exigences de sécurité applicables et doit être utilisé de manière responsable. Le fabricant décline toute responsabilité pour les blessures ou accidents dus à des pièces non adaptées, une usure excessive, un montage incorrect ou une mauvaise utilisation.

• N'utilisez pas le bateau sous la pluie, la neige ou pendant un orage. Toute infiltration dans l'électronique peut causer des dommages irréversibles.

• Gardez toujours le modèle dans votre champ de vision. Des interférences radio peuvent provoquer une perte de contrôle.

• Évitez les antennes radio et relais de téléphonie, les foules et lieux publics, les eaux courantes, les pylônes électriques et autres installations de transmission.

• N'utilisez pas le modèle si vous êtes fatigué, malade ou sous l'influence de l'alcool ou de drogues.

• Ne touchez jamais le moteur ni les pièces de transmission pendant ou immédiatement après l'utilisation : risque de brûlure.

• Familiarisez-vous avec les commandes. Vérifiez le bateau, la radiocommande et le serrage des vis avant chaque utilisation.

• Après utilisation, éteignez toujours le bateau avant la radiocommande pour éviter toute perte de contrôle. Restez à portée du modèle.

• Ne branchez jamais les piles de l'émetteur à l'envers et ne les démontez pas. N'utilisez pas le modèle sur des routes publiques ni dans des lieux très fréquentés.

Présentation du bateau (schéma original, page 10)

Éléments repérés : coque ; voyants LED d'état ; couvercle de coque ; verrou ; système de direction ; hélices.

Présentation de la radiocommande (schéma original, page 10)

Éléments repérés : voyant de contrôle ; interrupteur marche/arrêt ; réglage de trim de direction ; volant de direction ; gâchette d'accélération ; compartiment à piles.

Installation des piles dans la radiocommande

Desserrez la vis du couvercle du compartiment à piles. Insérez deux piles AA 1,5 V selon la procédure illustrée à la page 11 de la notice d'origine, en respectant la polarité. Refermez le couvercle et revissez-le. Remarque : la section « Avertissement » de la notice d'origine indique quatre piles AA ; cette incohérence provient du document du fabricant.

Chargement de la batterie du bateau

• Branchez le câble de charge USB à un port USB d'ordinateur, un adaptateur secteur de smartphone ou une batterie externe. Le voyant est initialement éteint.

• Pendant la charge, le voyant LED reste rouge. Une fois la charge terminée, il s'éteint.

• Débranchez la batterie du câble de charge dès la fin de la charge. Durée de charge : environ 90 minutes.

Installation et branchement de la batterie

• Tournez le verrou dans le sens de la flèche pour ouvrir le compartiment de batterie.

• Fixez la batterie dans son logement à l'aide de la bande autoagrippante.

• Branchez la batterie au connecteur du récepteur, en respectant la polarité.

• Refermez correctement le compartiment.

Montage des accessoires (schémas originaux, pages 12 et 13)

Détachez les pièces de la grappe et installez-les en suivant les quatre étapes numérotées du schéma. Les accessoires s'emboîtent simplement. Pour améliorer leur maintien, vous pouvez les fixer avec une colle pour plastique ou une colle cyanoacrylate. Reportez-vous aux illustrations originales reproduites ci-après pour la position exacte des pièces numérotées.

Consignes importantes de navigation

• Branchez la batterie au récepteur : les voyants du bateau clignotent. Allumez la radiocommande. Lorsque l'appairage est établi, les voyants restent allumés. S'ils continuent de clignoter, recommencez.

• Ne naviguez pas à plus de 50 mètres de la radiocommande, sous peine de perdre la liaison radio.

• Si le bateau ralentit visiblement, la batterie est presque déchargée. Ramenez-le immédiatement au bord, puis rechargez ou remplacez la batterie.

• Le bateau ne dispose pas de fonction de redressement automatique. Évitez tout chavirement et les eaux trop agitées.

• Évitez les eaux polluées ou contenant des plantes aquatiques : elles peuvent endommager les hélices ou bloquer le moteur et l’électronique.

• Si le bateau dévie vers la gauche ou la droite en ligne droite, corrigez sa trajectoire à l’aide du réglage de trim de direction de la radiocommande.

• Si les piles de la radiocommande sont faibles, son voyant se met à clignoter. Ramenez le bateau au bord dès que possible et remplacez les piles.

Schémas d’origine – repères visuels

Les quatre pages suivantes reproduisent les illustrations techniques du fabricant. Les libellés figurant sur ces planches restent en allemand et en anglais ; leurs traductions sont données dans les sections précédentes.

Illustration originale – page 10

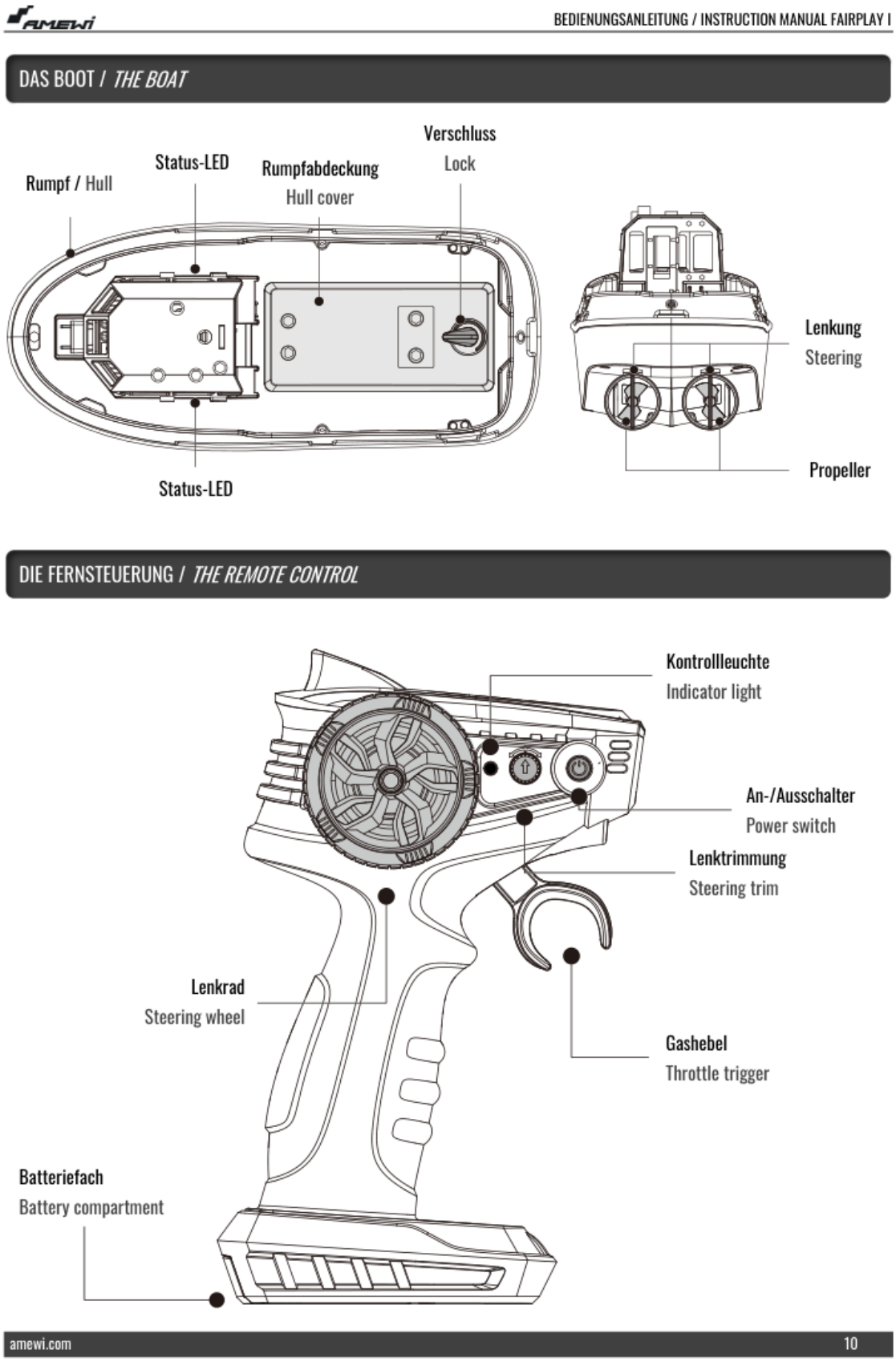

Illustration originale – page 11

BATTERIEN EINLEGEN / *INSERT BATTERIES*

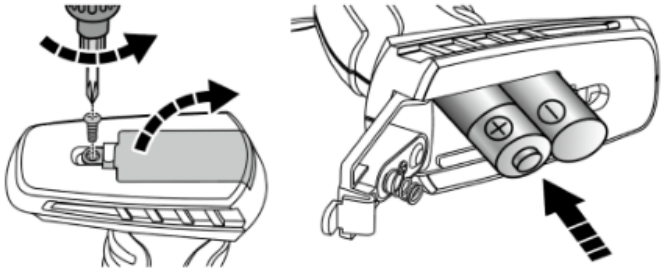

Öffnen Sie die Batteriefachabdeckung durch lösen der Schraube. Legen Sie zwei 1,5V AA Batterien ein. Achten Sie auf korrekte Polarität. Schließen Sie die Batteriefachabdeckung wieder und sichern Sie sie mit der Schraube.

Open the battery compartment cover by loosening the screw. Insert two 1.5V AA batteries. Ensure correct polarity. Close the battery compartment cover again and secure it with the screw.

AKKU LADEN / *CHANGING BATTERIES*

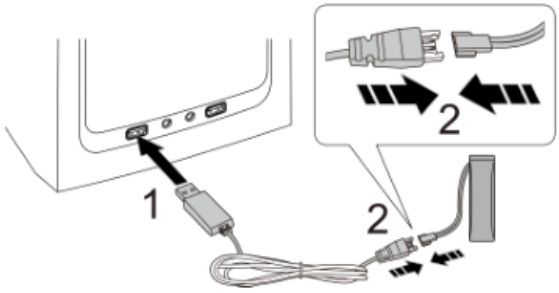

1. Schließen Sie das USB-Ladekabel an einer USB-Buchse an Ihrem Computer, einem Smartphone-Netzteil oder einer Powerbank an. Die Kontrollleuchte ist aus.
2. Während des Ladevorgangs leuchtet die LED dauerhaft rot. Sobald der Ladevorgang beendet ist, erlischt die Kontrollleuchte.

Bitte trennen Sie den Akku vom Ladekabel, sobald der Ladevorgang beendet ist.

Die Ladezeit beträgt ca. 90 Minuten.

1. connect the USB charging cable to a USB socket on your computer, a smartphone power adapter, or a power bank. The indicator light is off.
2. During the charging process, the LED lights up red continuously. As soon as the charging process is complete, the indicator light goes out.

Please disconnect the battery from the charging cable as soon as charging is complete.

The charging time is approx. 90 minutes.

Illustration originale – page 12

AKKU ANSCHLIESSEN / *CONNECT BATTERY*

Drehen Sie den Verschluss in Pfeilrichtung, um das Akkufach zu öffnen. Befestigen Sie den Akku mittels des Haken- und Flauschbandes im Akkufach.

Turn the catch in the direction of the arrow to open the battery compartment. Secure the battery in the battery compartment using the hook and loop strap.

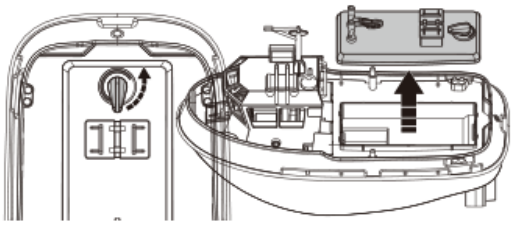

Verbinden Sie den Akku mit dem Anschluss des Empfängers. Achten Sie auf korrekte Polarität.

Connect the battery to the receiver connection. Ensure correct polarity.

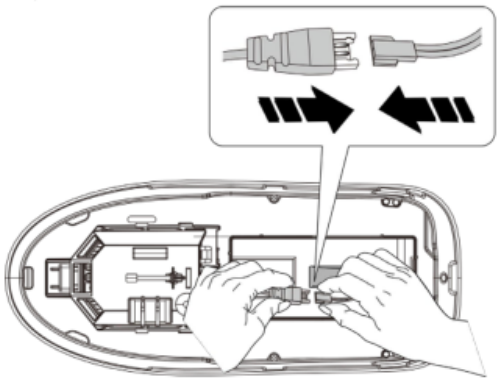

Verschließen Sie das Akkufach.
Close the battery compartment cover

MONTAGE DER ANBAUTEILE / *INSTALLATION OF ATTACHMENT PARTS*

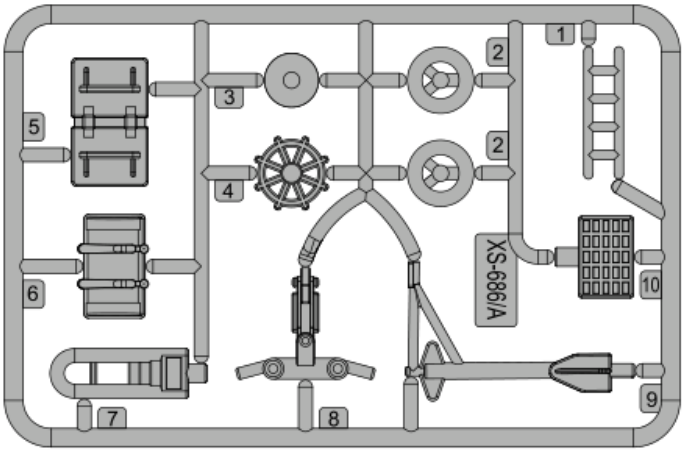

Befestigen Sie die Anbauteile wie nachfolgend beschrieben.

install the attachment parts as described below.

Illustration originale – page 13

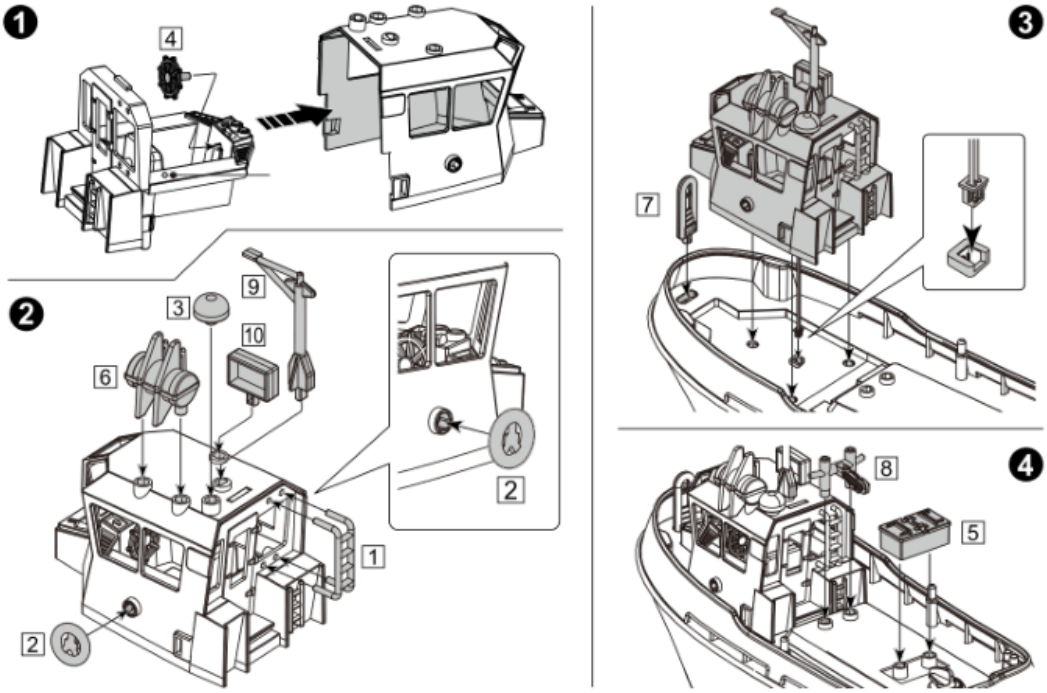

Die Anbauteile werden nur gesteckt. Für besseren Halt können Sie die Teile auch mit Kunststoff- oder Sekundenkleber einkleben.

The attachment parts are only plugged in. For a better hold, you can also glue the parts in place with plastic or superglue.

WICHTIGE HINWEISE / *IMPORTANT NOTES*

1. Schließen Sie den Akku am Empfänger an. Die Kontrollleuchten am Boot blinken.
   Schalten Sie die Fernsteuerung ein. Sobald die Fernsteuerung und der Empfänger verbunden sind, leuchten die Kontrollleuchten dauerhaft. Wenn die Kontrollleuchten weiterhin blinken, wiederholen Sie den Vorgang.
2. Fahren Sie mit dem Boot nicht weiter als 50m weg von der Fernsteuerung, da die Verbindung sonst abreißen wird.
3. Wenn das Boot beim Fahren sichtbar langsamer wird, ist der Akku leer. Fahren Sie schnellstmöglich ans Ufer und tauschen Sie den Akku aus oder laden Sie ihn auf.
4. Das Boot hat keine Selbstaufrichtungsfunktion. Achten Sie darauf, dass es nicht kentert. Vermeiden Sie das Fahren in Gewässern mit zu hohem Wellengang.
5. Fahren Sie nicht in verschmutzten Gewässern oder mit Wasserpflanzen. Diese können die Propeller- oder durch Blockieren den Motor und die Elektronik beschädigen.
6. Wenn das Boot bei der Geradeausfahrt nach links oder rechts abdriften, verwenden Sie den Trimm-Poti an der Fernsteuerung, um die Ruderstellung zu korrigieren.