● 分解図
EXPLODED VIEW

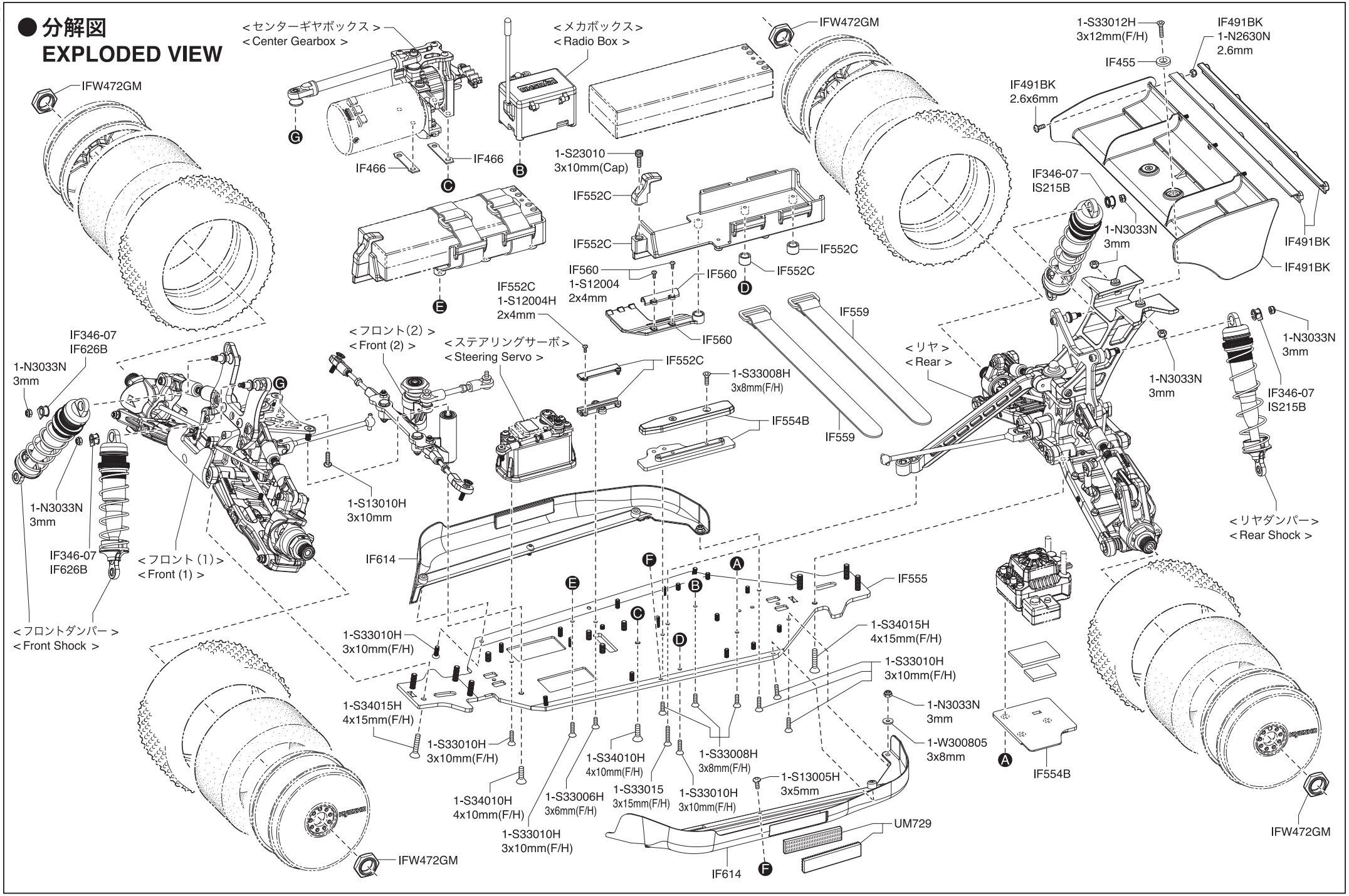

© 2023 KYOSHO CORPORATION / 禁無断転載複製

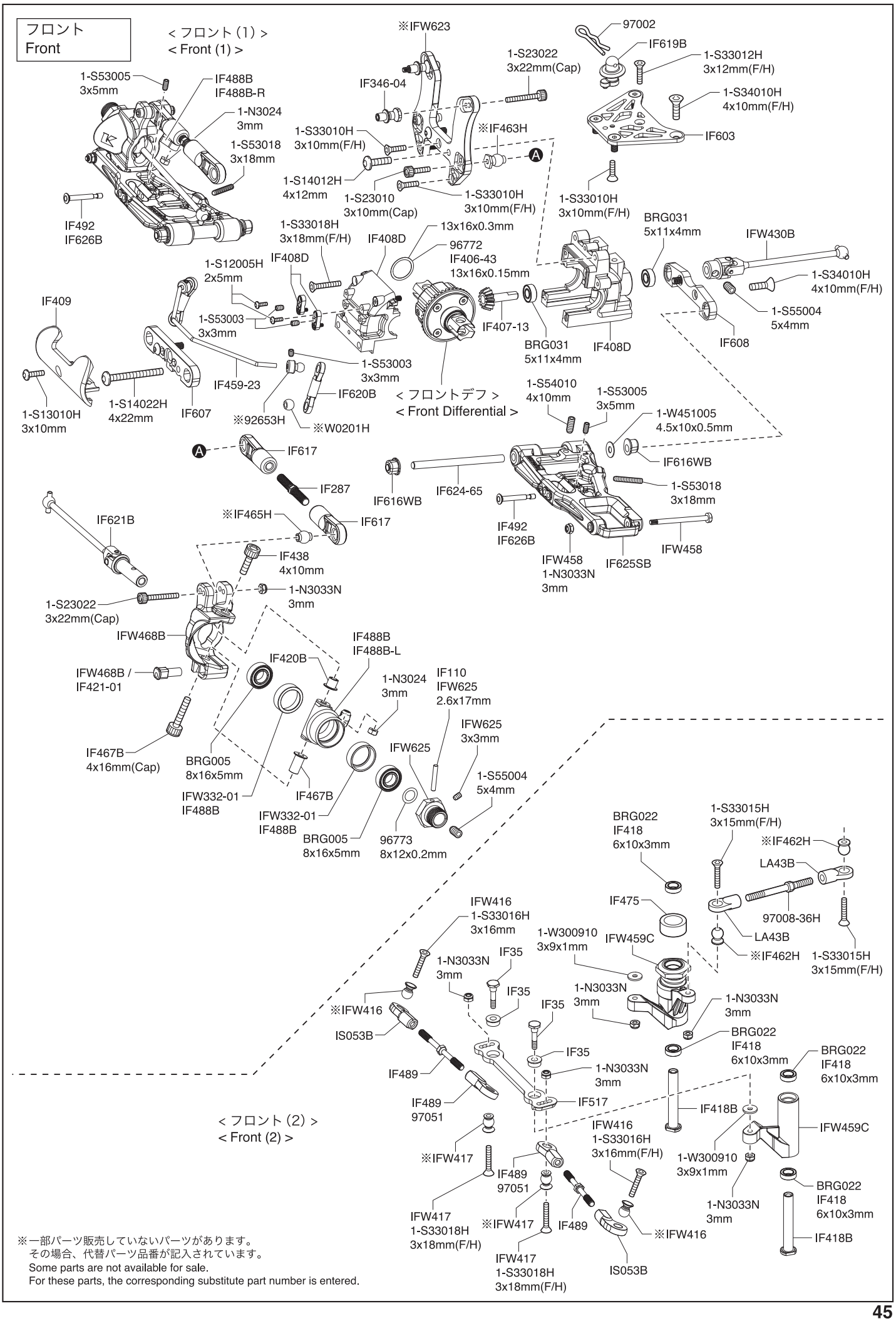

※一部パーツ販売していないパーツがあります。
その場合、代替パーツ品番が記入されています。
Some parts are not available for sale.
For these parts, the corresponding substitute part number is entered.

センターギヤボックス
Center Gearbox

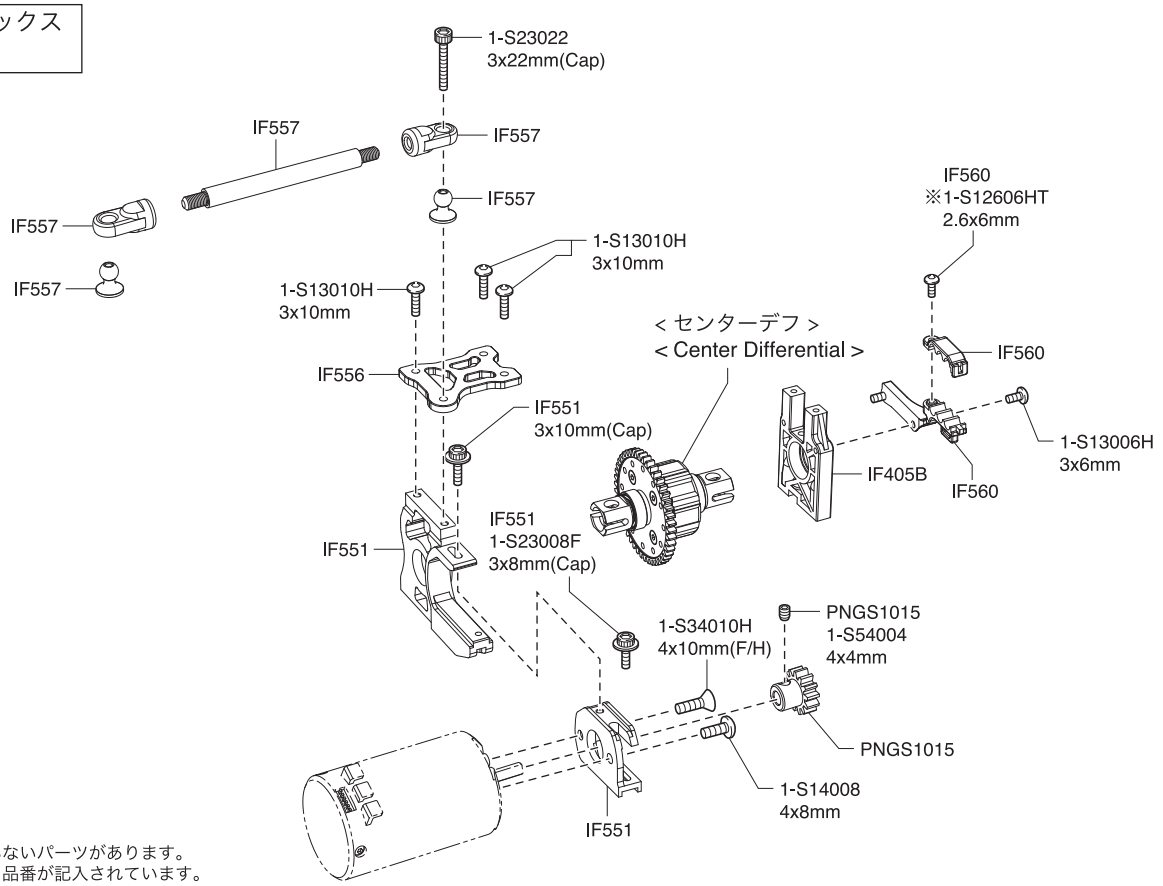

※一部パーツ販売していないパーツがあります。
その場合、代替パーツ品番が記入されています。
Some parts are not available for sale.
For these parts, the corresponding substitute part number is entered.

メカボックス
Radio Box

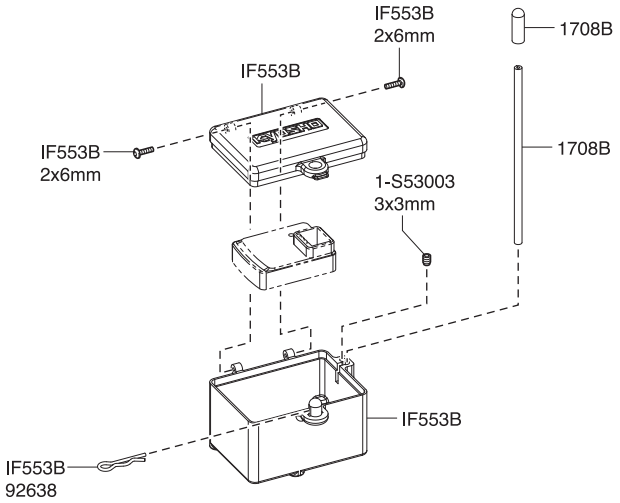

ステアリングサーボ
Steering Servo

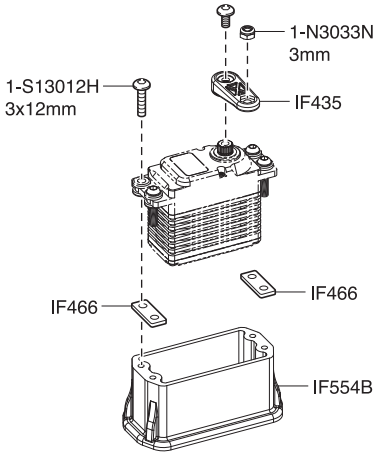

リヤ / Rear / Hinten / Arrière / Trasera

※一部パーツ販売していないパーツがあります。その場合、代替パーツ品番が記入されています。
Some parts are not available for sale. For these parts, the corresponding substitute part number is entered.

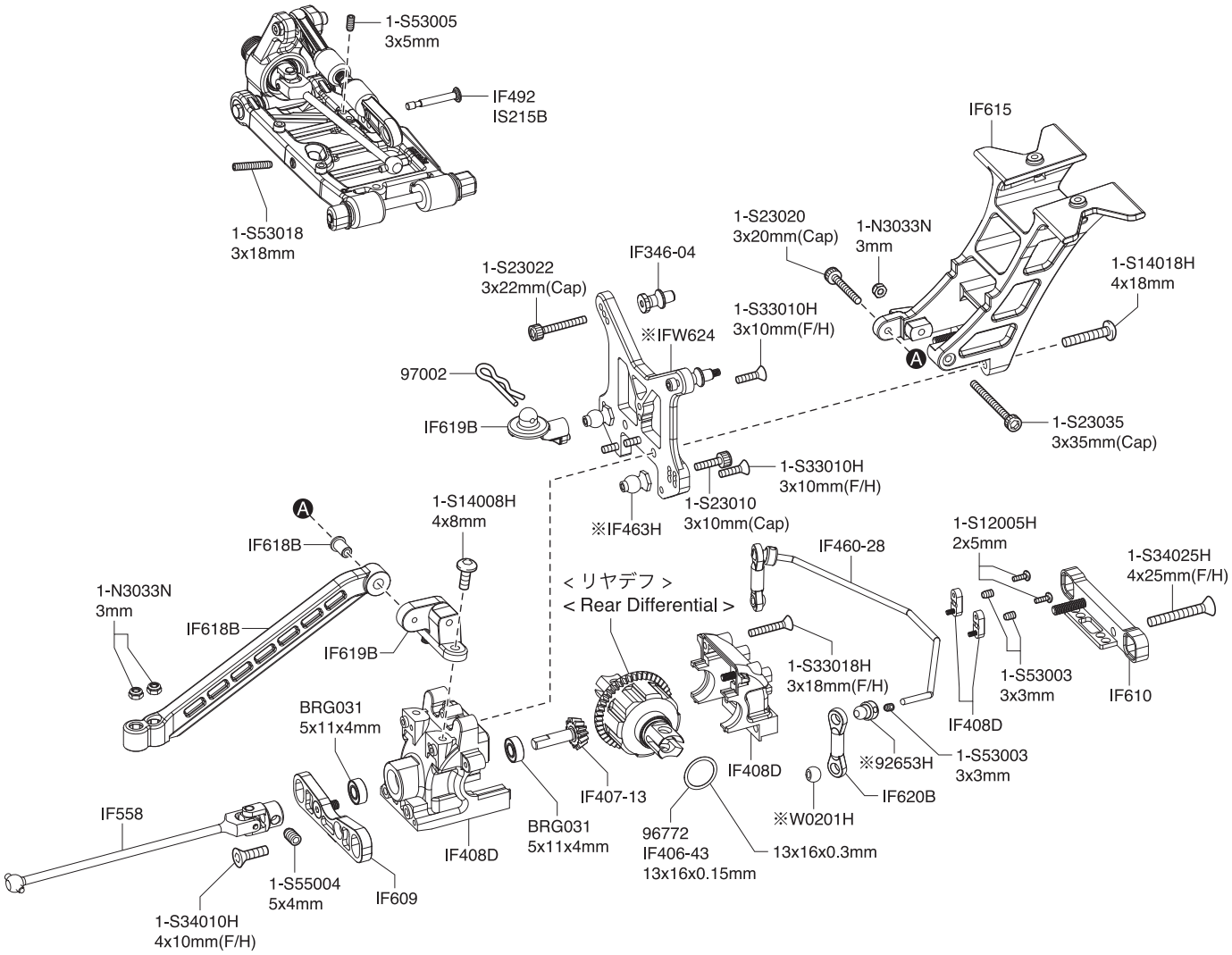

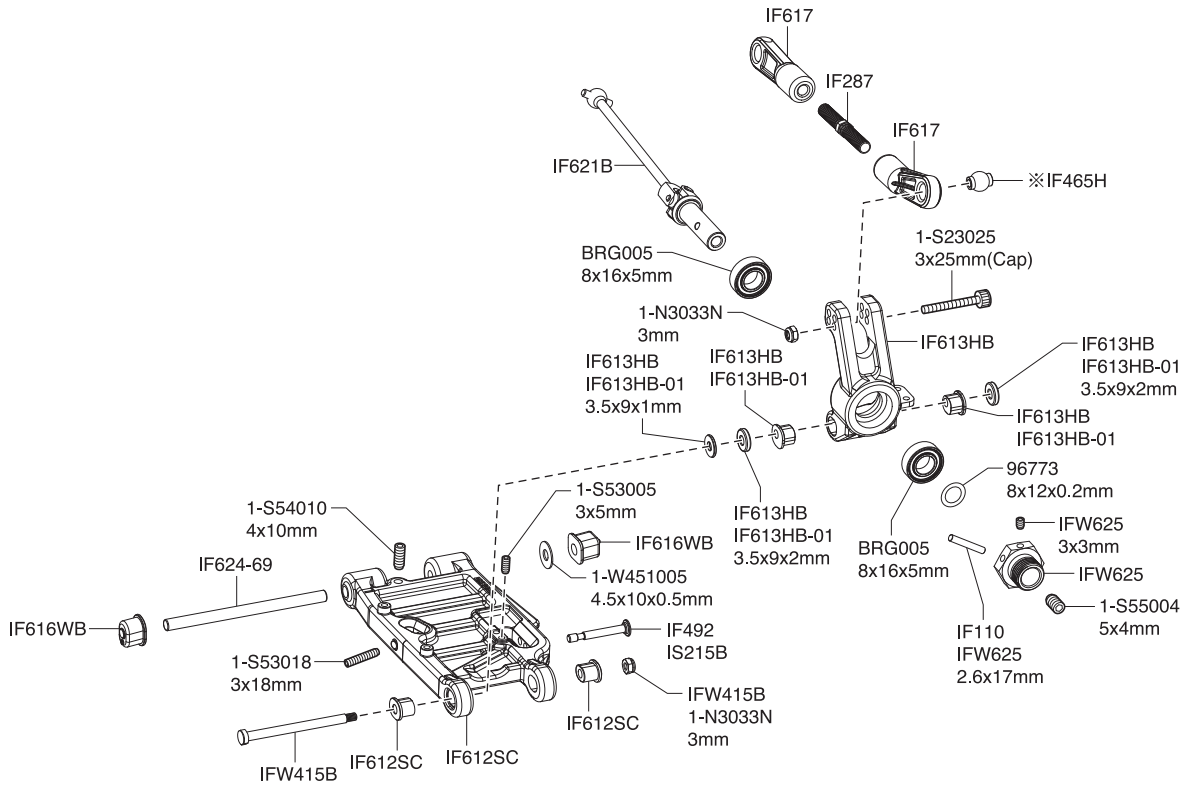

< EXPLODED VIEW >

●デフギヤ
Gear Differential

<フロント/リヤ用>
<For front and rear>

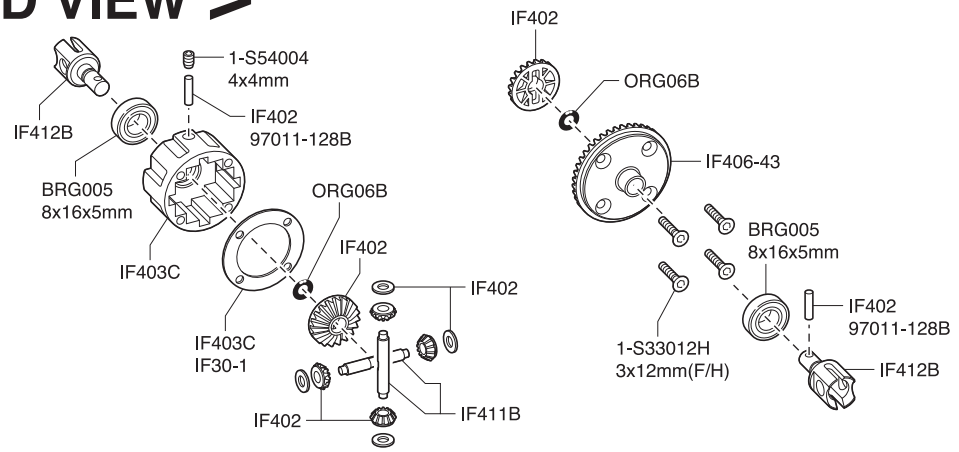

<センター用>
<For center>

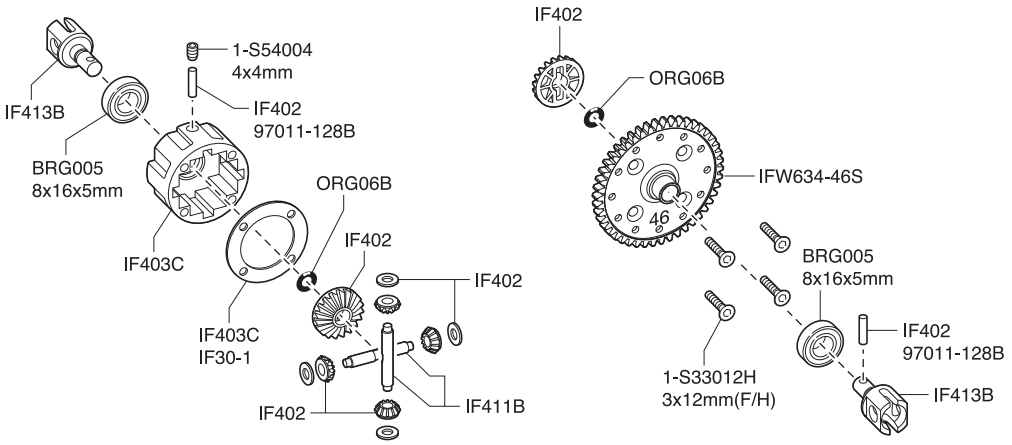

●ダンパー
Shock

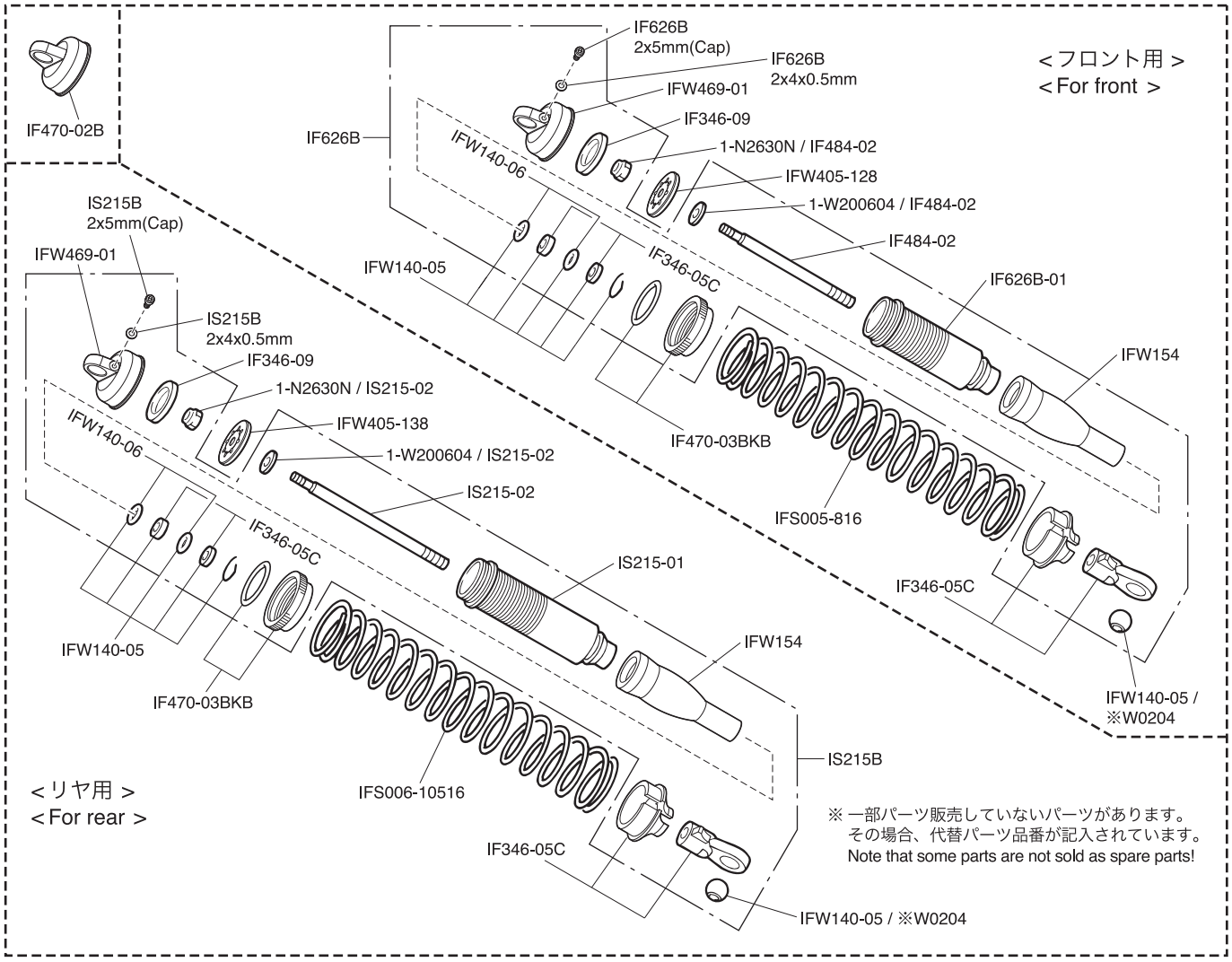

※ 一部パーツ販売していないパーツがあります。
その場合、代替パーツ品番が記入されています。
Note that some parts are not sold as spare parts!